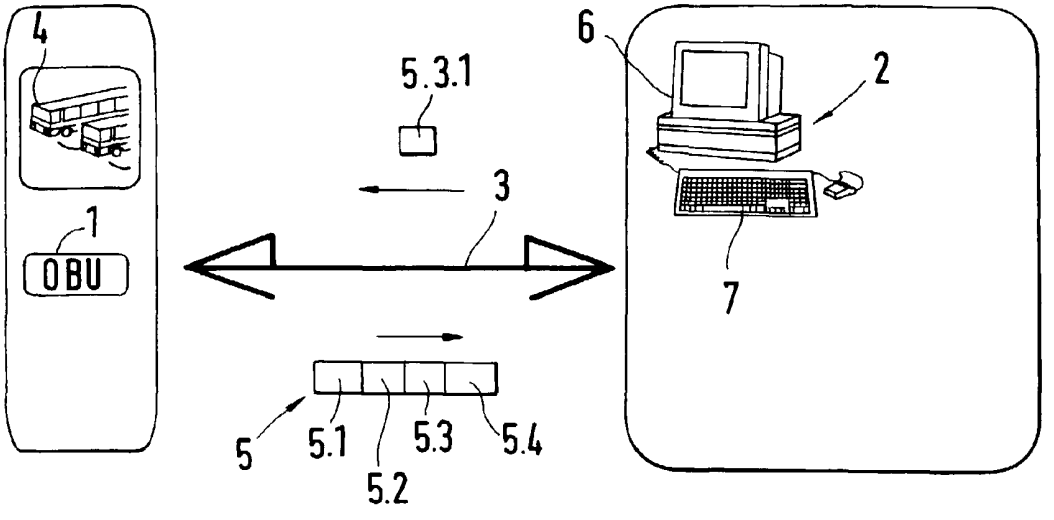
4
1
OBU
5.3.1
3
6
2
7
5
5.1
5.2
5.3
5.4